HEAT
OUTDOOR LIVING

TERRASSENHEIZSTRAHLER

SOLVARME 50

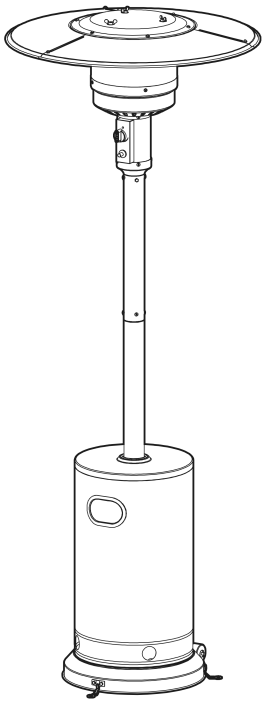

SOLVARME 50

SKU: GF.003B-50 (Schwarz) · SKU: GF.003G-50 (Grau)

BEDIENUNGSANLEITUNG

Deutsch · 50 mbar · Kategorie I3B/P(50)

Diese Anleitung vor dem Gebrauch aufmerksam lesen und zum Nachschlagen aufbewahren.

INHALT

1 SICHERHEITSHINWEISE 3
2 VOR INSTALLATION UND GEBRAUCH 4
3 VORSICHT – INSTALLATION UND GASSYSTEM 5
3A VORSICHT – BETRIEB 6
3B GASFLASCHE UND SCHLAUCH 7
4 AUFSTELLUNG UND ABSTÄNDE 7
5 GASANFORDERUNGEN 8
6 DICHTHEITSPRÜFUNG 8
7 BEDIENUNG 9
8 LAGERUNG 9
9 REINIGUNG UND PFLEGE 10
10 TEILE UND ABMESSUNGEN 10
11 TECHNISCHE DATEN 11
12 MONTAGE – TEILE 12
13 KLEINTEILE 13
14 MONTAGESCHRITTE 14
15 GARANTIE 18
16 STÖRUNGSBEHEBUNG 19

DIESE ANLEITUNG GILT FÜR

GF.003B-50 Solvarme 50 · Schwarz · EAN 8721398523040

GF.003G-50 Solvarme 50 · Grau · EAN 8721398523446

Diese Ausführung ist für einen Anschlussdruck von **50 mbar** eingestellt (Gerätekategorie **I3B/P(50)**). Nur mit einem 50-mbar-Druckregler betreiben.

1 SICHERHEITSHINWEISE

Wenn Sie Gas riechen:

1 Gaszufuhr zum Gerät absperren.

2 Offene Flammen löschen.

3 Hält der Geruch an, sofort Ihren Gasversorger oder die Feuerwehr anrufen.

Zu Ihrer Sicherheit

- Benzin oder andere entzündliche Dämpfe und Flüssigkeiten nicht in der Nähe dieses oder eines anderen Geräts lagern oder verwenden.
- Eine nicht angeschlossene Flüssiggasflasche darf nicht in der Nähe dieses oder eines anderen Geräts gelagert werden.

WARNUNG

Nur im Freien oder in ausreichend belüfteten Bereichen verwenden.

Ein ausreichend belüfteter Bereich muss mindestens 25 % offene Fläche haben.

Die Fläche ist die Summe aller Wandflächen.

WARNUNG

Unsachgemäße Installation, Einstellung, Veränderung, Wartung oder Instandhaltung kann zu Verletzungen oder Sachschäden führen. Lesen Sie die Installations-, Bedienungs- und Wartungsanweisungen vollständig, bevor Sie dieses Gerät installieren oder warten.

2 VOR INSTALLATION UND GEBRAUCH

Vor Installation und Gebrauch die Anleitung lesen.

- Das Gerät muss gemäß den geltenden Vorschriften installiert und die Gasflasche gemäß den geltenden Vorschriften gelagert werden.
- Die Lüftungsöffnungen des Flaschengehäuses nicht verdecken.
- Das Gerät während des Betriebs nicht bewegen.
- Vor dem Bewegen des Geräts das Ventil an der Gasflasche oder am Regler schließen.
- Schlauch bzw. Schlauchleitung innerhalb der vorgeschriebenen Fristen austauschen.
- Nur die in dieser Anleitung vom Hersteller angegebene Gasart und Flaschenart verwenden. Die Gasflasche nie ohne Druckregler direkt an das Gerät anschließen.
- Das Gerät bei starkem Wind nicht benutzen. Bei heftigem Wind Vorkehrungen gegen ein Umkippen des Geräts treffen.
- Nur Flüssiggasflaschen mit höchstens **31,8 cm Durchmesser**, **58 cm Höhe** und **15 kg** Füllgewicht verwenden.
- Die Düse ist nicht ausbaubar und wird ausschließlich vom Hersteller eingebaut. Das Gerät darf nicht auf einen anderen Gasdruck umgestellt werden.

Druckregler und Schlauch

Einen Druckregler nach **EN 16129** und den nationalen Vorschriften verwenden, dessen Ausgangsdruck zur Gerätekategorie passt. Dieses Gerät ist für die Kategorie **I3B/P(50)** eingestellt: einen **50-mbar-Druckregler** für Butan, Propan oder deren Gemische verwenden.

Empfohlen wird ein Schlauch nach **EN 16436-1:2014+A3:2020**. Das Gerät benötigt einen zugelassenen Schlauch von **1,4 m** Länge.

3 VORSICHT – INSTALLATION UND GASSYSTEM

Vor dem Betrieb die folgenden Sicherheitshinweise sorgfältig lesen.

- Den Heizstrahler nicht in Innenräumen verwenden – dies kann zu Personen- oder Sachschäden führen.
- Dieser Heizstrahler ist nicht für den Einbau in Wohnmobile, Wohnwagen und/oder Boote bestimmt.
- Installation und Reparatur nur durch eine qualifizierte Fachkraft.
- Unsachgemäße Installation, Einstellung oder Veränderung kann zu Personen- oder Sachschäden führen.
- Das Gerät in keiner Weise verändern.
- Den Druckregler nur durch den vom Hersteller empfohlenen Ersatzregler ersetzen.
- Kein Benzin und keine anderen entzündlichen Dämpfe oder Flüssigkeiten im Heizstrahler lagern oder verwenden.
- Das gesamte Gassystem – Schlauch, Regler, Zündflamme und Brenner – vor Gebrauch und mindestens einmal jährlich von einer qualifizierten Fachkraft auf Undichtigkeiten und Schäden prüfen lassen.
- Alle Dichtheitsprüfungen mit Seifenlösung durchführen. Niemals eine offene Flamme zur Lecksuche verwenden.
- Den Heizstrahler erst benutzen, wenn alle Verbindungen auf Dichtheit geprüft wurden.
- Bei Gasgeruch sofort das Flaschenventil schließen. Leck an der Verbindung Schlauch/Regler: Verbindung nachziehen und erneut prüfen; bilden sich weiter Blasen, den Schlauch zur Verkaufsstelle zurückbringen. Leck an der Verbindung Regler/Flaschenventil: lösen, neu anschließen und erneut prüfen; bilden sich nach mehreren Versuchen weiter Blasen, ist das Flaschenventil defekt – die Flasche zur Verkaufsstelle zurückbringen.

3A VORSICHT – BETRIEB

- Den Heizstrahler nicht während des Betriebs transportieren.
- Den Heizstrahler nach dem Ausschalten erst bewegen, wenn er abgekühlt ist.
- Die Lüftungsöffnung des Flaschengehäuses frei von Verschmutzungen halten.
- Strahlungsgitter, Bedienteil und oberen Reflektor nicht lackieren.
- Bedienteil, Brenner und Luftwege des Heizstrahlers sauber halten; bei Bedarf häufiger reinigen.
- Die Flüssiggasflasche schließen, wenn der Heizstrahler nicht benutzt wird.
- Den Heizstrahler sofort überprüfen, wenn er nicht die volle Temperatur erreicht, wenn der Brenner während des Betriebs knallt (ein leises Geräusch beim Erlöschen ist normal) oder wenn Gasgeruch zusammen mit stark gelben Flammenspitzen auftritt.
- Regler und Schlauch so verlegen, dass niemand darüber stolpern kann und der Schlauch nicht versehentlich beschädigt wird.
- Schutzgitter und andere Schutzvorrichtungen, die zur Wartung entfernt wurden, vor dem Betrieb wieder anbringen.
- Erwachsene und Kinder müssen Abstand zu heißen Oberflächen halten, um Verbrennungen oder eine Entzündung der Kleidung zu vermeiden.
- Kinder in der Nähe des Heizstrahlers sorgfältig beaufsichtigen.
- Keine Kleidung oder andere brennbare Materialien an den Heizstrahler hängen oder darauf bzw. in seine Nähe legen.

3B GASFLASCHE UND SCHLAUCH

- Die Gasflasche nur in einem ausreichend belüfteten Bereich wechseln, fern von Zündquellen (Kerzen, Zigaretten, andere Geräte mit offener Flamme …).
- Prüfen, ob die Dichtung des Reglers korrekt sitzt und ihre Funktion erfüllen kann (siehe Abbildung).
- Die Lüftungsöffnungen des Flaschengehäuses nicht verdecken.
- Nach Gebrauch die Gaszufuhr am Flaschenventil oder am Regler schließen.

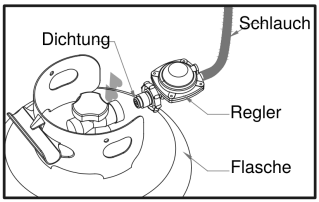

Verbindung Schlauch/Regler und Regler/Flasche

- Bei einem Gasleck darf das Gerät nicht benutzt werden. Ist es in Betrieb, die Gaszufuhr schließen und das Gerät vor dem nächsten Gebrauch prüfen und instand setzen lassen.
- Den Schlauch mindestens einmal im Monat, bei jedem Flaschenwechsel und vor jeder Inbetriebnahme nach längerer Nichtbenutzung prüfen. Zeigt er Risse, Brüche oder andere Schäden, durch einen neuen Schlauch gleicher Länge und gleichwertiger Qualität ersetzen.
- Der Gebrauch dieses Geräts in geschlossenen Räumen kann gefährlich sein und ist **VERBOTEN**.
- Vor Gebrauch die Anleitung lesen. Das Gerät muss gemäß dieser Anleitung und den örtlichen Vorschriften installiert werden.
- Zum Anschluss von Schlauch und Regler sowie von Regler und Flasche siehe Abbildung.

4 AUFSTELLUNG UND ABSTÄNDE

- Der Heizstrahler ist ausschließlich für den Gebrauch im Freien bestimmt. Stets für ausreichende Frischluftzufuhr sorgen.
- Stets ausreichenden Abstand zu ungeschützten brennbaren Materialien halten: mindestens **100 cm nach oben** und **100 cm zu den Seiten**.
- Den Heizstrahler auf ebenem, festem Untergrund aufstellen.
- Den Heizstrahler nie in explosionsgefährdeter Umgebung betreiben, z. B. dort, wo Benzin oder andere entzündliche Flüssigkeiten oder Dämpfe gelagert werden.
- Zum Schutz vor starkem Wind den Standfuß mit Schrauben sicher am Boden verankern.

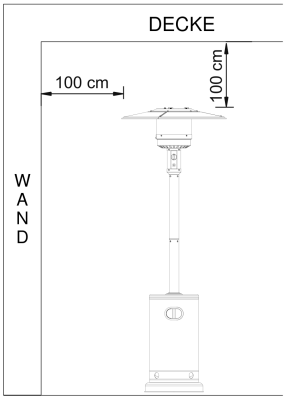

Sockel im Boden verankert

5 GASANFORDERUNGEN

- Nur Propan, Butan oder deren Gemische verwenden.
- Druckregler und Schlauch müssen den örtlichen Normen entsprechen.
- Die Installation muss den örtlichen Vorschriften entsprechen – wo es keine gibt, der Norm für Lagerung und Umgang mit Flüssiggas.
- Eine verbeulte, verrostete oder beschädigte Flasche kann gefährlich sein und sollte von Ihrem Gaslieferanten geprüft werden. Nie eine Flasche mit beschädigtem Ventilanschluss verwenden.
- Die Flasche muss so aufgestellt sein, dass das Gas aus der Gasphase entnommen wird.
- Nie eine Flasche ohne Druckregler an den Heizstrahler anschließen.

6 DICHTHEITSPRÜFUNG

Die Gasanschlüsse des Heizstrahlers werden vor dem Versand im Werk auf Dichtheit geprüft. Da das Gerät beim Transport unsachgemäß behandelt oder zu hohem Druck ausgesetzt worden sein kann, muss am Aufstellort eine vollständige Dichtheitsprüfung durchgeführt werden.

- Eine Seifenlösung aus einem Teil Flüssigspülmittel und einem Teil Wasser ansetzen. Sie kann mit Sprühflasche, Pinsel oder Tuch aufgetragen werden. Bei einem Leck bilden sich Seifenblasen.
- Mit voller Gasflasche prüfen.
- Sicherstellen, dass der Regelknopf auf **OFF** (aus) steht.
- Gaszufuhr öffnen.
- Bei einem Leck die Gaszufuhr schließen, die undichte Verbindung nachziehen, die Gaszufuhr wieder öffnen und erneut prüfen.
- Während der Dichtheitsprüfung niemals rauchen.

7 BEDIENUNG

Einschalten

1 Ventil der Gasflasche öffnen.

2 Regelknopf eindrücken und auf **HIGH** (Maximum) drehen – 90° gegen den Uhrzeigersinn.

3 Regelknopf gedrückt halten und den Zündknopf mehrmals drücken, bis die Hauptflamme zündet. Den Regelknopf 10 Sekunden nach der Zündung loslassen.

4 Regelknopf auf **LOW** (Minimum) drehen und mindestens 5 Minuten so lassen, bevor Sie die gewünschte Temperatur einstellen.

5 Erlischt die Brennerflamme, das Gerät ausschalten. Vor dem erneuten Zünden mindestens 5 Minuten warten, damit sich das Gas verflüchtigen kann und es nicht zu einer Stichflamme oder Explosion kommt. Dann die Schritte 2 bis 4 wiederholen.

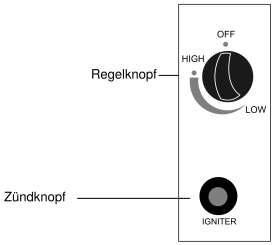

OFF Gerät aus · **HIGH** höchste Temperatur · **LOW** niedrigste Temperatur

HINWEIS

Unsachgemäße Bedienung kann zu Verletzungen oder Sachschäden führen. Bleibt der Brenner nicht an, alle Ventile schließen und mindestens 5 Minuten warten, bevor Sie erneut zünden.

Ausschalten

1 Regelknopf auf **HIGH** drehen.

2 Regelknopf eindrücken und auf **OFF** (aus) drehen.

3 Ventil der Gasflasche schließen und die Flasche abkoppeln.

8 LAGERUNG

1 Nach Gebrauch oder bei einer Störung stets das Ventil der Gasflasche schließen.

2 Druckregler und Schlauch abnehmen.

3 Gasventil auf Dichtheit und Beschädigung prüfen. Bei Verdacht auf eine Beschädigung vom Gashändler austauschen lassen.

4 Flüssiggasflaschen nie unter Erdgleiche (z. B. im Keller) oder an Orten ohne ausreichende Belüftung lagern.

9 REINIGUNG UND PFLEGE

- Pulverbeschichtete Oberflächen mit einem weichen, feuchten Tuch abwischen. Keine brennbaren oder ätzenden Reinigungsmittel verwenden.
- Verschmutzungen vom Brenner entfernen, damit er sauber und sicher bleibt.
- Die Brennereinheit bei Nichtgebrauch mit der optionalen Schutzhülle abdecken.

10 TEILE UND ABMESSUNGEN

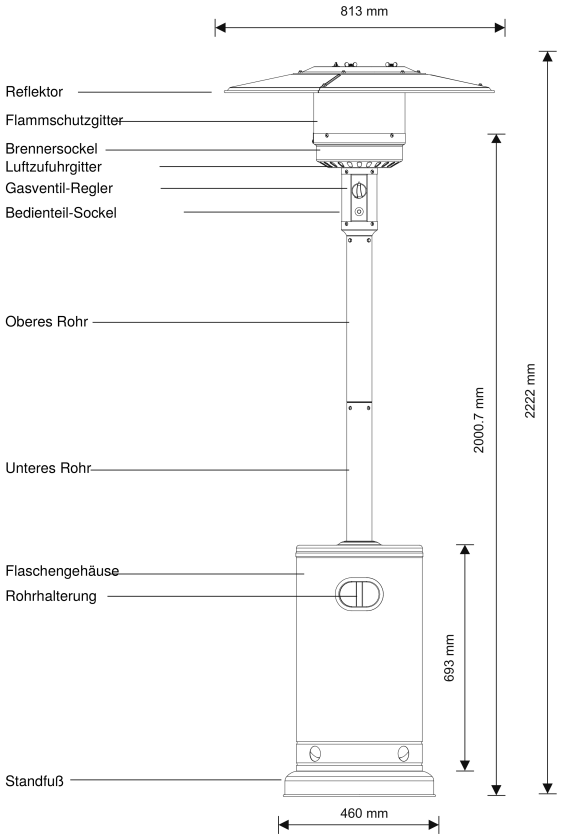

Maße in mm

11 TECHNISCHE DATEN

Aufbau und Eigenschaften

- Transportabler Terrassen- und Gartenheizstrahler mit Flaschengehäuse.
- Gehäuse aus pulverbeschichtetem Stahl oder aus Edelstahl.
- Gasschlauchanschlüsse mit Metallschelle (für Deutschland mit Überwurfmutter).
- Wärmeabgabe über den Reflektor.

Gerätedaten

Modell	HSS-A
Gerätekategorie	I3B/P(50)
Gasart	Butan, Propan oder deren Gemische
Anschlussdruck	50 mbar
Ausgangsdruck des Reglers	50 mbar
Nennwärmebelastung (Hs)	13,0 kW
Kleinste Wärmebelastung	5,0 kW
Gasverbrauch	946 g/h (G30)
Düse Hauptbrenner	1,70 mm
Düse Zündflamme	0,18 mm
Schlauch	zugelassen, 1,4 m
Identifikationsnummer (PIN)	0063BU7882
Nettogewicht	15 kg
Artikelnummern	GF.003B-50 Schwarz · GF.003G-50 Grau
EAN	8721398523040 (Schwarz) · 8721398523446 (Grau)

Die Kennzeichnung auf der Düse, z. B. 1.70, gibt den Durchmesser in mm an. Den Ausgangsdruck des Reglers immer passend zur Gerätekategorie wählen.

12 MONTAGE – TEILE

Benötigtes Werkzeug

- Maulschlüssel 10 und 13 mm
- Zwei Rollgabelschlüssel, 20 cm
- Gleitgelenkzange, 23 cm
- Kreuzschlitzschraubendreher, mittlere Klinge
- Sprühflasche mit Seifenlösung für die Dichtheitsprüfung

Teile

Teil	Bezeichnung	Menge
A	Reflektorsegment	3
B	Reflektorplatte	1
C	Kopfeinheit	1
D	Gasschlauch (an C vormontiert)	1
E	Oberes Rohr	1
F	Unteres Rohr	1
G	Flaschengehäuse	1
H	Stützbügel	3
I	Radsatz	1
J	Standfuß	1

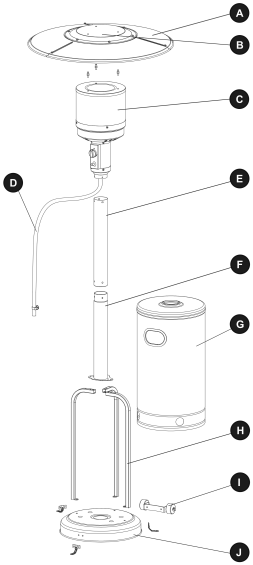

13 KLEINTEILE

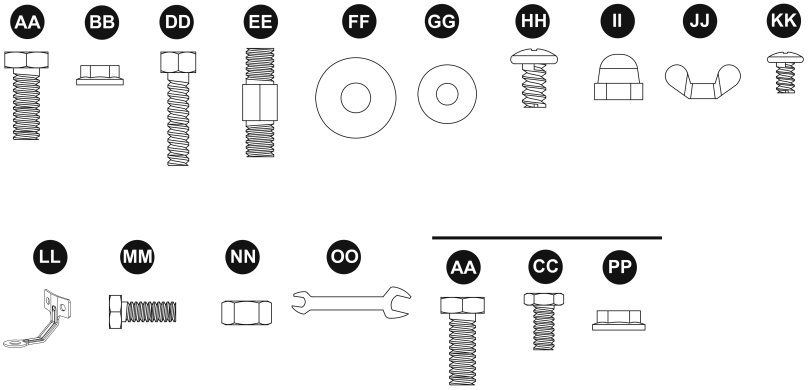

Originalgröße; rechts die vormontierten Teile

Code	Bezeichnung	Menge
AA	Sechskantschraube M8 x 16	3
BB	Flanschmutter M6	6
DD	Sechskantschraube M6 x 30	6
EE	Reflektor-Abstandshalter	3
FF	Unterlegscheibe Ø 8	9
GG	Unterlegscheibe Ø 6	15
HH	Schraube M6 x 10	9
II	Hutmutter	9
JJ	Flügelmutter	3
KK	Schraube 3/16"	4
LL	Bodenhalterung	3
MM	Sechskantschraube M6 x 10	6
NN	Mutter M6	6
OO	Schraubenschlüssel (nicht Originalgröße)	1
AA	Sechskantschraube M8 x 16 – vormontiert am Radsatz (I)	2
CC	Edelstahlschraube M6 x 10 – vormontiert an der Kopfeinheit (C)	4
PP	Flanschmutter M8 – vormontiert am Radsatz (I)	2

14 MONTAGESCHRITTE

1

Den Radsatz (I) am Standfuß (J) anbringen: die Bohrungen der Radhalterung mit den Bohrungen im Standfuß ausrichten, zwei Schrauben M8 x 16 (AA) durchstecken und zwei Flanschmuttern M8 (PP) handfest anziehen.

Den Standfuß umdrehen. Eine Bodenhalterung (LL) mit zwei Schrauben M6 x 10 (MM) und zwei Unterlegscheiben Ø 6 (GG) am Standfuß befestigen und mit zwei Muttern M6 (NN) sichern. Die beiden anderen Bodenhalterungen ebenso befestigen und den Standfuß wieder umdrehen.

Hinweis: Zum Sichern das Gerät mit drei Nägeln M8 x 100 (nicht im Lieferumfang) am Boden befestigen. AA und PP sind am Radsatz (I) vormontiert.

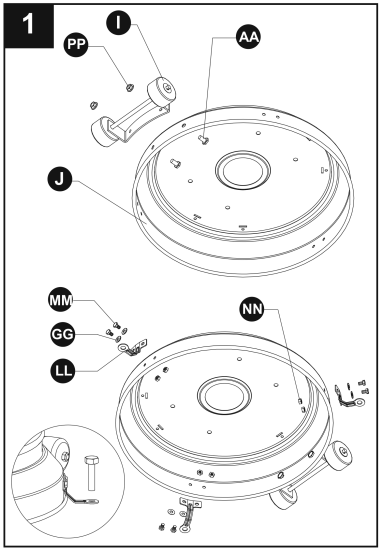

VERWENDETE KLEINTEILE

PP	Flanschmutter M8	x 2
AA	Schraube M8 x 16	x 2
GG	Unterlegscheibe Ø 6	x 6
LL	Bodenhalterung	x 3
MM	Schraube M6 x 10	x 6
NN	Mutter M6	x 6
OO	Schraubenschlüssel	x 1

2

Drei Stützbügel (H) mit drei Schrauben M8 x 16 (AA) – von oben durch die Stützbügel in den Standfuß – locker befestigen.

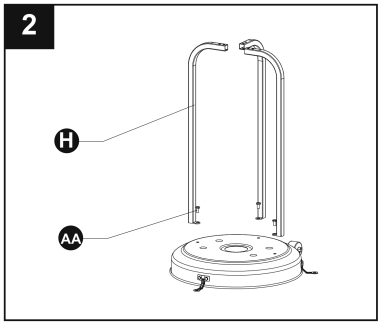

VERWENDETE KLEINTEILE

AA	Schraube M8 x 16	x 3

14 MONTAGESCHRITTE (Fortsetzung)

3

Das Rohr auf die drei Stützbügel setzen und mit sechs Schrauben M6 x 30 (DD) und sechs Flanschmuttern M6 (BB) befestigen. Alle Schrauben fest anziehen.

VERWENDETE KLEINTEILE

BB	Flanschmutter M6	x 6
DD	Schraube M6 x 30	x 6

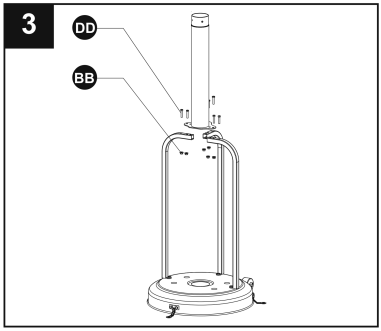

4

Das Flaschengehäuse (G) auf das Rohr setzen und nach unten schieben.

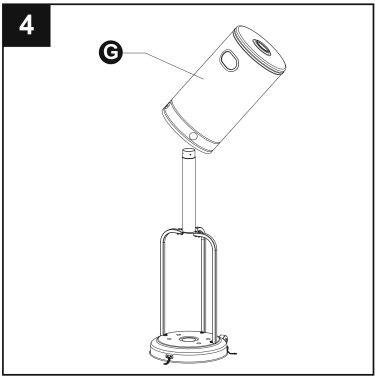

5

Drei Reflektor-Abstandshalter (EE) mit drei Unterlegscheiben Ø 8 (FF) oben auf der Kopfeinheit (C) anbringen. Die Abstandshalter festziehen.

VERWENDETE KLEINTEILE

EE	Reflektor-Abstandshalter	x 3
FF	Unterlegscheibe Ø 8	x 3

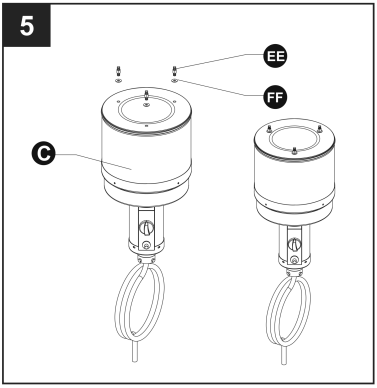

14 MONTAGESCHRITTE (Fortsetzung)

6

Die Edelstahlschrauben M6 x 10 (CC) aus der Kopfeinheit herausdrehen. Den Schlauch der Kopfeinheit in das Rohr einführen und die Kopfeinheit mit den Edelstahlschrauben am Rohr befestigen.

Hinweis: Der Regelknopf an der Kopfeinheit muss sich über dem Aufkleber am Rohr befinden. Wo möglich, den im Rohr verlaufenden Teil des Schlauchs sichtprüfen.

VERWENDETE KLEINTEILE

CC	Edelstahlschraube M6 x 10 (an C vormontiert)	x 4

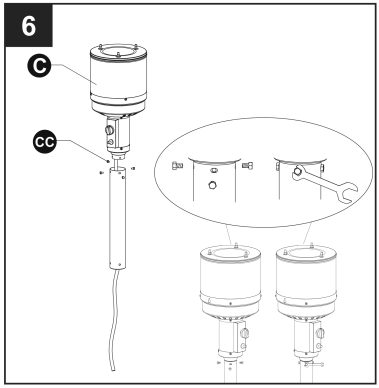

7

Das obere Rohr (E) auf das untere Rohr (F) setzen und beide mit vier Schrauben 3/16" (KK) fest verbinden. Der Warnaufkleber am oberen Rohr muss auf derselben Seite liegen wie die flache Platte am unteren Rohr.

Hinweis 1: Der Regelknopf an der Kopfeinheit muss sich über dem Aufkleber am Rohr befinden. Wo möglich, den im Rohr verlaufenden Teil des Schlauchs sichtprüfen.

Hinweis 2: Den Regler durch das untere Rohr führen.

VERWENDETE KLEINTEILE

KK	Schraube 3/16"	x 4

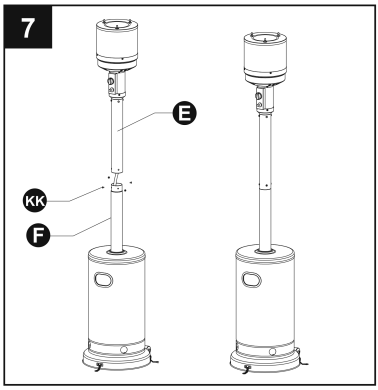

14 MONTAGESCHRITTE (Fortsetzung)

8

WARNUNG: Vor der Montage die Schutzfolie entfernen.

Hinweis: Falls zum Ausrichten der Reflektorsegmente nötig, jede Schraube vor der weiteren Montage lösen und nach dem Ausrichten wieder festziehen.

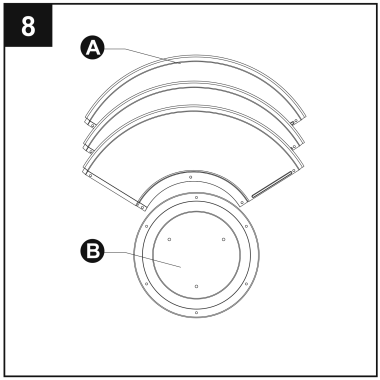

9

Zwei Reflektorsegmente zusammenschieben. Eine Schraube M6 x 10 (HH) einsetzen, eine Unterlegscheibe Ø 6 (GG) auf das Gewindeende schieben und eine Hutmutter (II) locker aufschrauben.

VERWENDETE KLEINTEILE

GG	Unterlegscheibe Ø 6	x 9
HH	Schraube M6 x 10	x 9
II	Hutmutter	x 9

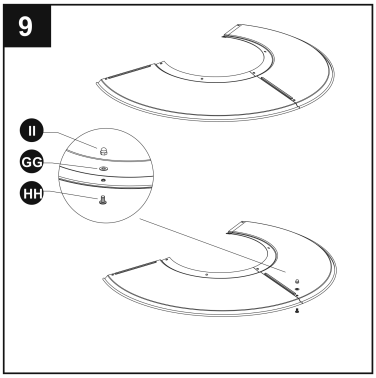

10

Die Reflektorplatte auf die Reflektorsegmente schieben. Eine Schraube M6 x 10 (HH) einsetzen, eine Unterlegscheibe Ø 6 (GG) auf das Gewindeende schieben und eine Hutmutter (II) locker aufschrauben. Den Vorgang wiederholen, bis alle Segmente verbunden sind. Alle Schrauben im gerollten Rand fest anziehen.

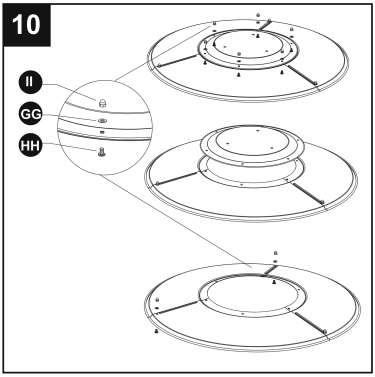

14 MONTAGESCHRITTE (Fortsetzung)

11

Heizstrahler stützen. Drei Unterlegscheiben Ø 8 (FF) auf die Gewindeenden der Abstandshalter schieben. Den Reflektor auf die drei Abstandshalter setzen. Drei weitere Unterlegscheiben Ø 8 auflegen und die Flügelmuttern (JJ) fest, aber nicht zu fest anziehen.

VERWENDETE KLEINTEILE

FF	Unterlegscheibe Ø 8	x 6
JJ	Flügelmutter	x 3

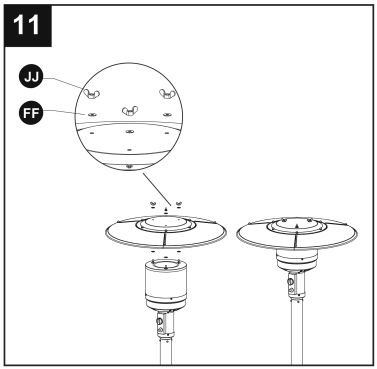

12

12-1 Das Flaschengehäuse anheben und auf der Rohrplatte abstützen.

12-2 Das Gewindeende des Gaszuleitungsschlauchs an den Regler anschließen.

12-3 Den Regler an die Gasflasche anschließen und mit dem Rollgabelschlüssel festziehen.

12-4 Die Flüssiggasflasche auf den Standfuß stellen.

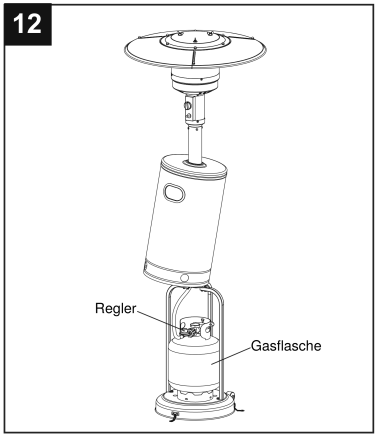

15 GARANTIE

Treten Probleme auf, bietet der Hersteller oder Händler eine entsprechende Lösung.

Der Hersteller garantiert, dass die Produkte den festgelegten Qualitätsstandards und Spezifikationen entsprechen und keine Mängel aufweisen, die Leistung und Gebrauch beeinträchtigen.

Der Hersteller garantiert, dass Konstruktion und Herstellung den einschlägigen Sicherheitsnormen folgen, sodass das Produkt bei der Verwendung keine Gefahr für Verbraucher darstellt.

16 STÖRUNGSBEHEBUNG

Problem	Mögliche Ursache	Lösung
Brenner zündet nicht	Druck zu niedrig	Flasche fast leer – Flasche füllen bzw. tauschen
	Öffnung verstopft	Ausbauen und reinigen
	Regler nicht auf EIN	Ventil öffnen
	Thermoelement defekt	Thermoelement ersetzen
	Nicht in der richtigen Position	Richtig positionieren und erneut versuchen

Bei Störungen oder Problemen bei Montage oder Gebrauch das Gerät nicht selbst verändern, sondern Ihren Lieferanten oder Händler kontaktieren.

Hersteller:
Jiangsu Gardensun Furnace Co., Ltd.
105 Youyi North Road, Boyi Zouqu Town,
Changzhou City, Jiangsu Province, VR China
Tel. +86 519 83317471 · Fax +86 519 83315116

Deutsch

Vielen Dank, dass Sie sich für HEAT Outdoor Living entschieden haben — viel Freude mit Ihrem neuen Solvarme 50.

Diese Anleitung vor dem Gebrauch aufmerksam lesen und zum Nachschlagen aufbewahren.

HEAT OUTDOOR LIVING

Jellinghausstraat 3B | 5048 AZ Tilburg | The Netherlands
+31 13 333 30 07 | info@heatoutdoorliving.com | www.heatoutdoorliving.com